PODCIĄG P2A szt.1

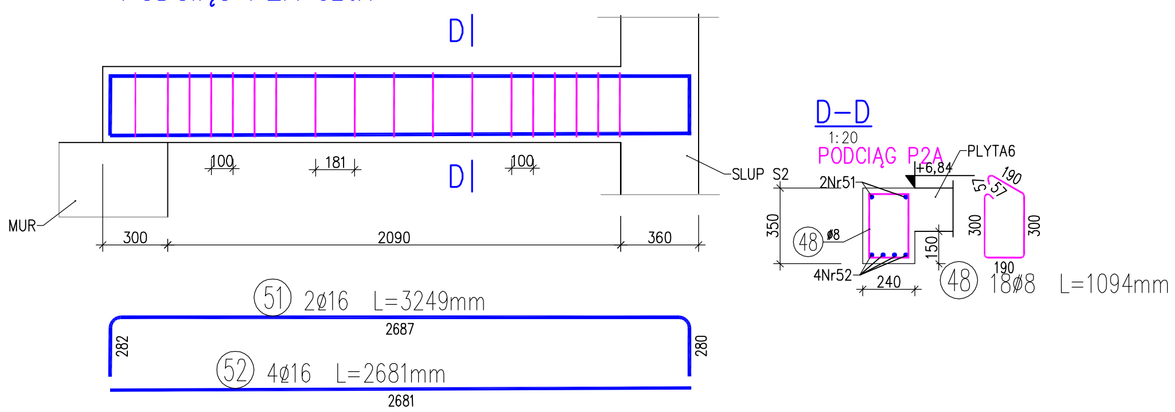

PODCIĄG P2B szt.1

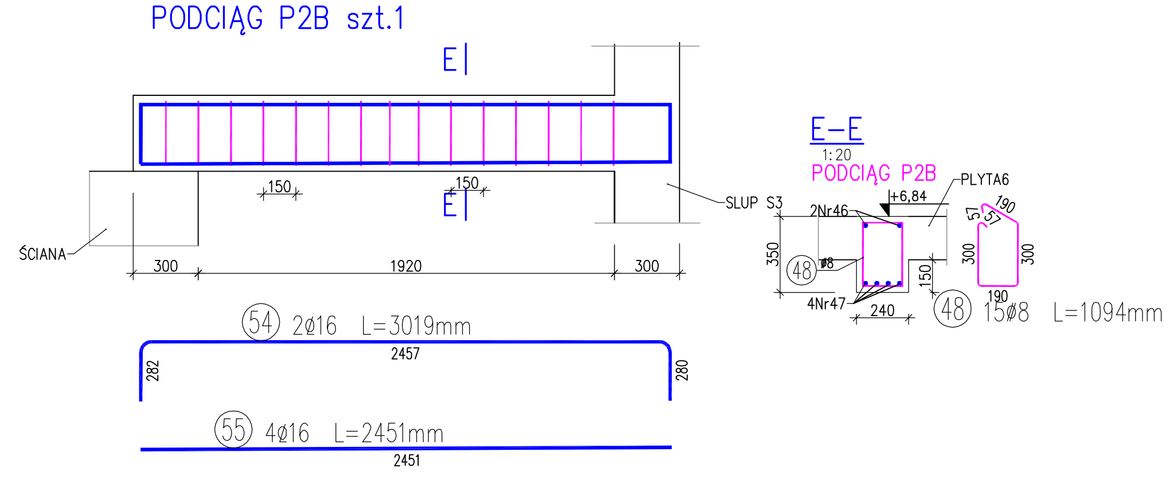

PODCIĄG P2C szt.1

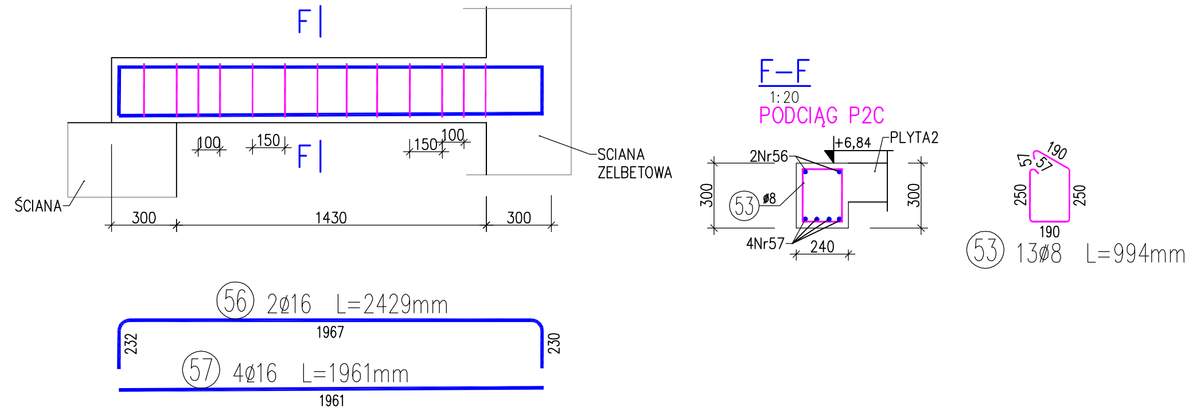

WYKAZ ZBROJENIA

Nr pręta	Średnica [mm]	Liczba [szt]	Długość [cm]	Długość ogólna [m] AI ø8	Długość ogólna [m] AIIIN ø16	Uwagi
Element: P2A						
48	ø8	18	1094	19.69		
51	ø16	2	3249		6.5	
52	ø16	4	2681		10.72	
Długość razem			[m]	19.69	17.22	
Masa jednostkowa			[kg/m]	0.395	1.578	
Masa razem			[kg]	7.8	27.2	
Masa wg stali			[kg]	8	27	
Masa ogólna			[kg]	35		
Wykonać 1 szt.			1 x 35 = 35 kg			
Element: P2B						
48	ø8	15	1094	16.41		
54	ø16	2	3019		6.04	
55	ø16	4	2451		9.8	
Długość razem			[m]	16.41	15.84	
Masa jednostkowa			[kg/m]	0.395	1.578	
Masa razem			[kg]	6.5	25	
Masa wg stali			[kg]	6	25	
Masa ogólna			[kg]	31		
Wykonać 1 szt.			1 x 31 = 31 kg			
Element: P2C						
53	ø8	13	994	12.92		
56	ø16	2	2429		4.86	
57	ø16	4	1961		7.84	
Długość razem			[m]	12.92	12.7	
Masa jednostkowa			[kg/m]	0.395	1.578	
Masa razem			[kg]	5.1	20	
Masa wg stali			[kg]	5	20	
Masa ogólna			[kg]	25		
Wykonać 1 szt.			1 x 25 = 25 kg			

Beton: C30/37

Stal zbroj.:

AIIIN–B500SP EPSTAL
AI–St3SX
BETON B30

SPRAWDZIĆ WYMIARY NA BUDOWIE
DŁUGOŚCI ELEMENTÓW STALOWYCH DOPASOWAĆ
DO WYMIARÓW ZMIERZONYCH NA BUDOWIE

d a b r o w s k i a r c h i t e k c i
50-214 Wrocław, ul. Kaszubska 8/6; tel.+48(71)345-93-60; e-mail

inwestor:
Krajowa Szkoła Skarbowości,
ul. Okrzei 4, 03-710 Warszawa

inwestycja:
PRZEBUDOWA BUDYNKU
SZKOLENIOWO-KONFERENCYJNO-NOCLEGOWEGO
ul. Sztabowa 100, 53-310 Wrocław, dz. nr 34/2 obręb: POŁUDNIE

branża:
k o n s t r u k c j a

projektował:	nr upr.
mgr inż. Adam Gierczak	189/98/UW
skro@d-arch.pl	

nazwa rysunku:
PODCIAGI ŻELBETOWE: P2A, P2B, P2C

faza projektu	data:	skala:	nr rys.
PROJEKT WYKONAWCZY		1:20	K-19